Goman S.r.l. - Via Maestri del lavoro, 8
46043 Castiglione delle Stiviere (MN) Italy
Tel. +39 0376 671780 - Fax +39 0376 671286
www.goman.it - e-mail: info@goman.it

TÜVRheinland CERTIFIED
Management System ISO 9001:2015
www.tuv.com ID 9105028500

MANIGLIA A 45° CM. 25x25 SERIE LEONARDO COLOR

45° handle cm. 25x25 Leonardo color series

	cm	Kg
LEO-MA1/XX	25x25	1,15

10 YEARS GUARANTEE

bianco lucido RAL 9016	blu lucido RAL 5002	verde lucido RAL 6005	giallo lucido RAL 1003	rosso lucido RAL 3002	nero lucido RAL 9005	nero opaco RAL 9005	bianco opaco RAL 9016	grigio lucido RAL 7035	arancio lucido RAL 2008	altri colori RAL
01	02	03	04	05	07	08	09	44	65	99

testo di capitolato:
maniglia di sicurezza 45° serie Leonardo, costituita da 1 pezzo, realizzata in acciaio con trattamento anticorrosione e rivestita con materiale antiusura epossipoliestere (colore bianco lucido RAL9016 e grigio lucido RAL7035: con proprietà antibatteriche dei sali d'argento bio-goman,) tubo Ø32x1,5 mm. completa di: vite svasata di unione Ø10, piattelli per fissaggio a parete in acciaio inox aisi304, a 6 fori, rosoni acciaio inox funzione "antivandalo". capacità di carico 150kg. CE dispositivo medicale, garanzia 10 anni. dimensioni mm 250 x 250 x 100.
tipo Goman Leonardo codice LEO-MA1/XX
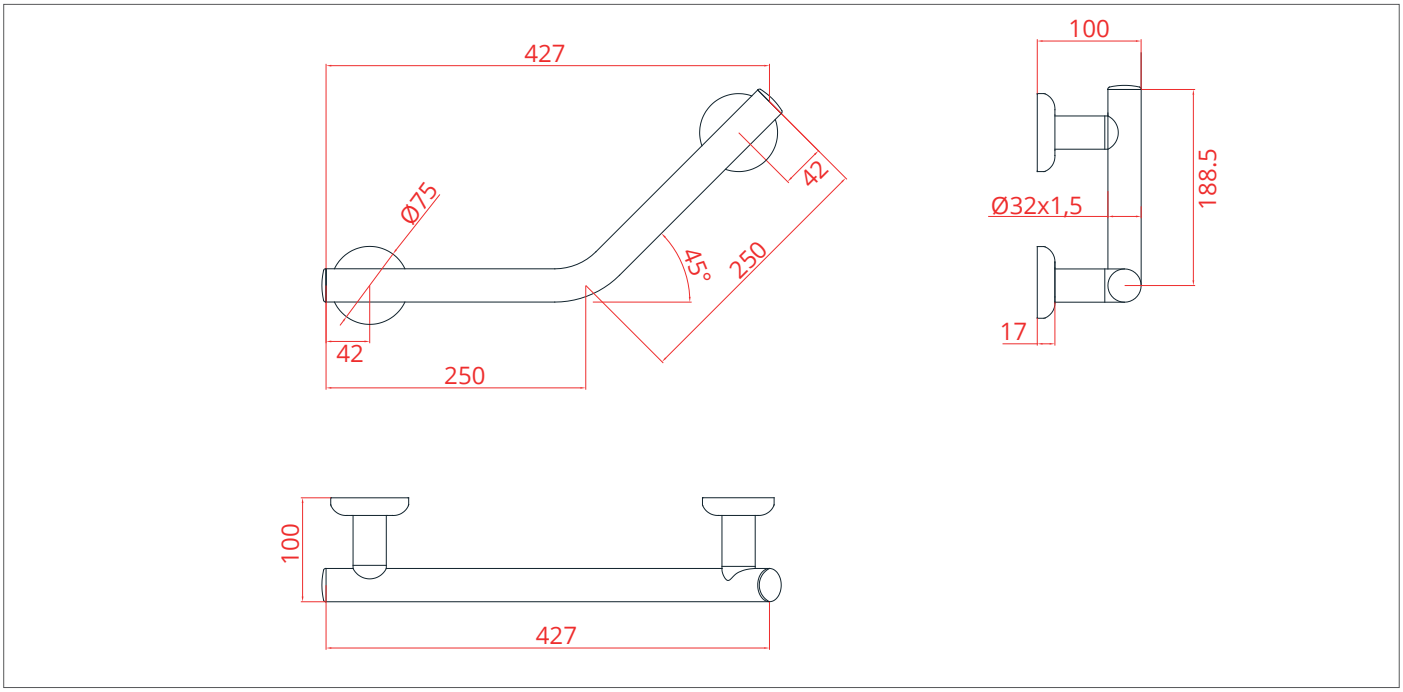
specifications:
45° safety handle Leonardo series, consists of 1 piece, made of steel with anti-corrosion treatment and coated with anti-wear epoxy polyester material (glossy white color RAL9016 and glossy grey RAL7035: with antibacterial properties of silver salts bio-goman), tube Ø32x1.5 mm. complete with: Ø10 countersunk union screw, aisi304 stainless steel plates for wall fixing, with 6 holes, stainless steel roses with "anti-vandal" function. load capacity 150kg. CE medical device, 10 years warranty. dimensions mm 250 x 250 x 100.
type Goman Leonardo code LEO-MA1/XX