Goman S.r.l. - Via Maestri del lavoro, 8
46043 Castiglione delle Stiviere (MN) Italy
Tel. +39 0376 671780 - Fax +39 0376 671286
www.goman.it - e-mail: info@goman.it

TÜVRheinland CERTIFIED
Management System
ISO 9001:2015
www.tuv.com
ID 9105028500

SALISCENDI DOCCIA CM.123 CON ANELLO PORTASALVIETTE SERIE GIOTTO INOX

shower rail cm.123 with towel ring series Giotto inox

	cm	Kg
GIO-X040/XX	123	3,7

10 YEARS GUARANTEE

bianco opaco RAL 9016/ cromo	nero opaco RAL 9005/ cromo
30	31

testo di capitolato:
maniglia di sicurezza lineare con reggidoccia e anello portasalviette abbinato, costituita da 3+2 componenti, realizzate in tubo acciaio inox aisi304 Ø32x1,5 mm, tubo acciaio inox aisi304 Ø16 mm e alluminio con rivestimento epossipoliestere, completa di: reggidoccia, doccia e flex, vite svasata di unione Ø10, piattelli di fissaggio a parete in acciaio inox aisi304 a 6 fori, rosoni in acciaio inox aisi430 cromato con funzione "antivandalo". capacità di carico 150 kg. dimensione mm 1232(h) x 86(l) x 100(p), anello Ø320 mm. complementi cromati. CE dispositivo medicale, garanzia 10 anni.
tipo Goman serie Giotto codice GIO-X040/XX
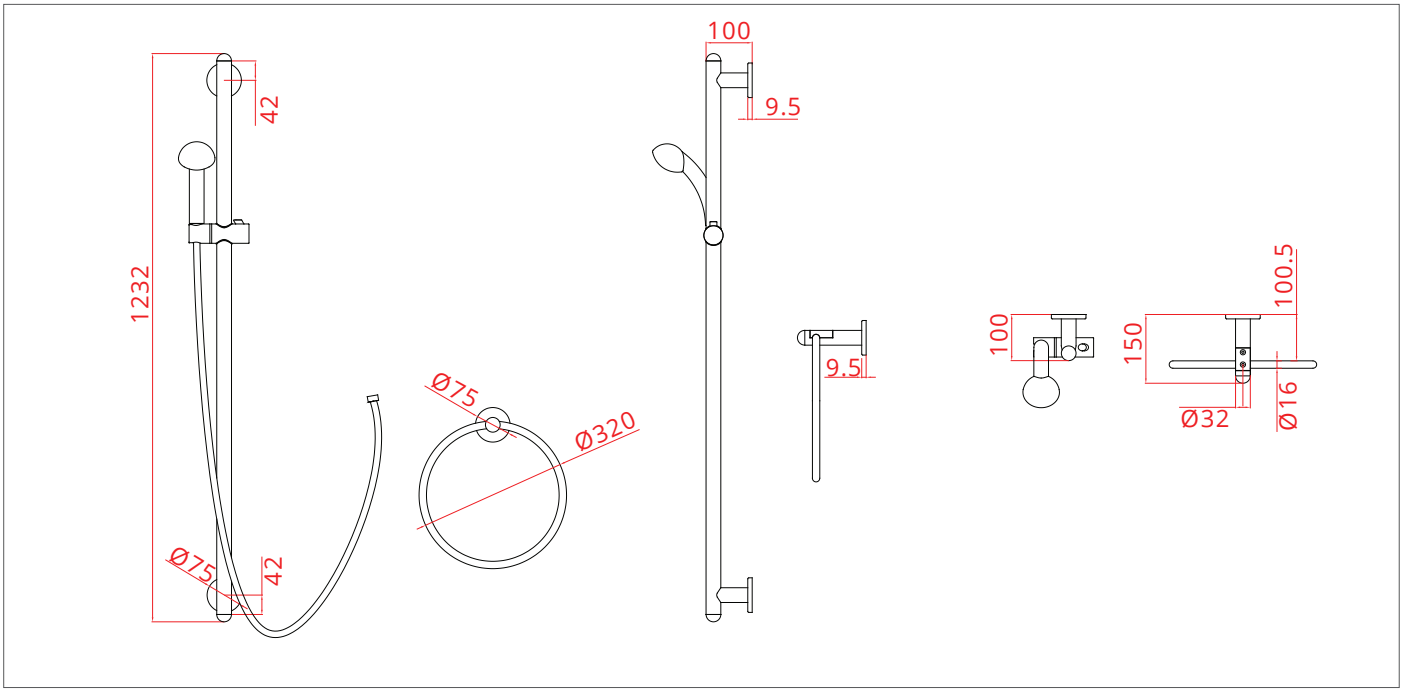
specifications:
linear safety handle with shower holder and matching towel holder ring, consisting of 3+2 components, made of Ø32x1.5 mm aisi304 stainless steel tube, Ø16 mm aisi304 stainless steel tube and epoxy-polyester coated aluminum, complete with: shower holder, shower and flex, Ø10 countersunk union screw, 6-hole aisi304 stainless steel wall fixing plates, aisi430 chrome-plated stainless steel ceiling roses with "vandal-proof" function. load capacity 150 kg. dimensions 1232 (h) x 86 (l) x 100 (p) mm, ring Ø320 mm. chromed accessories. CE medical device, 10 year warranty.
Goman type Giotto series codice GIO-X040/XX