PROTEZIONI MURALI
WALL PROTECTIONS
PROTECTIONS MURALES

Schede di
ASSEMBLAGGIO e INSTALLAZIONE

ASSEMBLY and INSTALLATION
instructions

Instructions pour
l'ASSEMBLAGE et LA MISE EN PLACE

CORRIMANO Ø 40

Handrail Ø 40 / Main courantes Ø 40

1C0A/99

Scheda di ASSEMBLAGGIO e INSTALLAZIONE / Assembly and installation instructions / Instruction pour l'assemblage et la mise en place

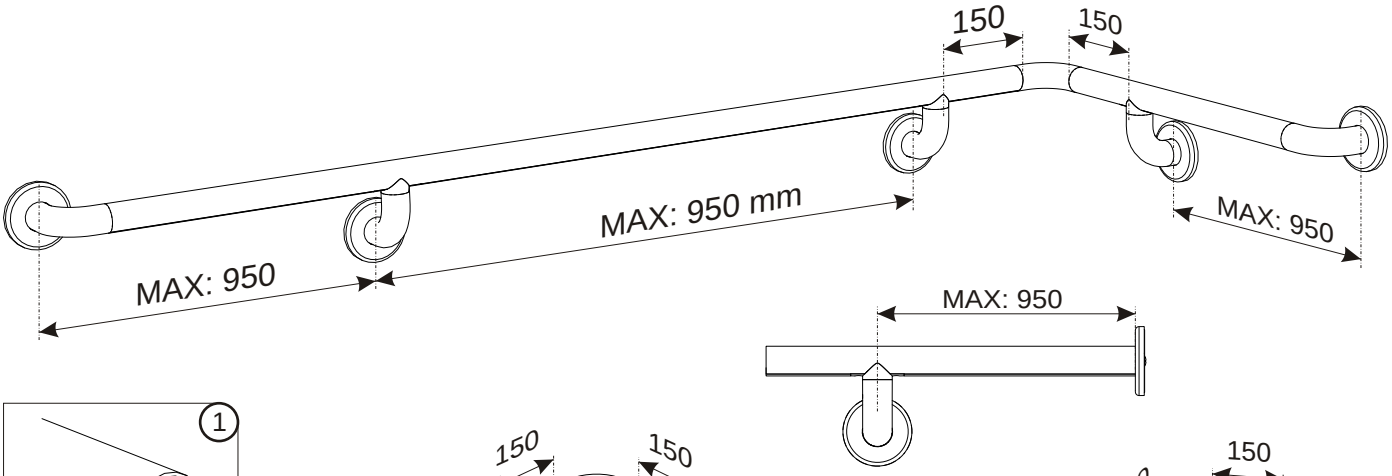

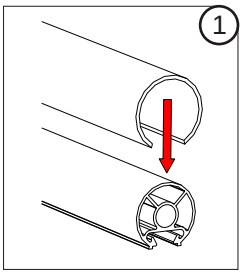

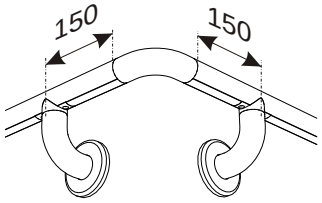

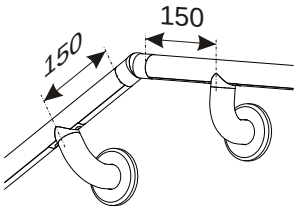

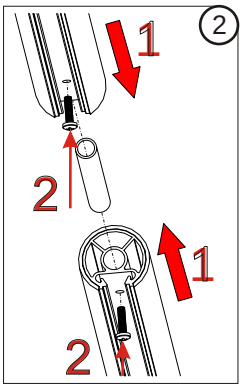

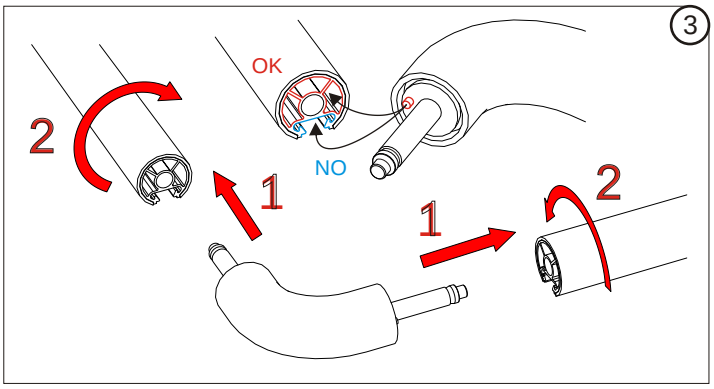

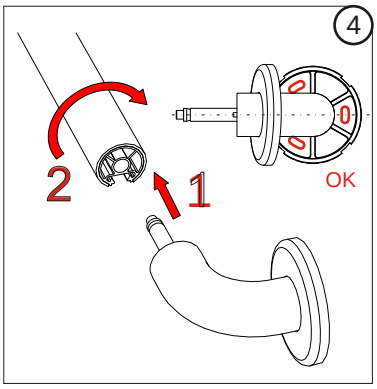

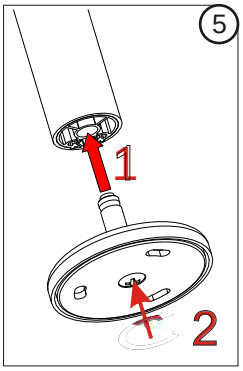

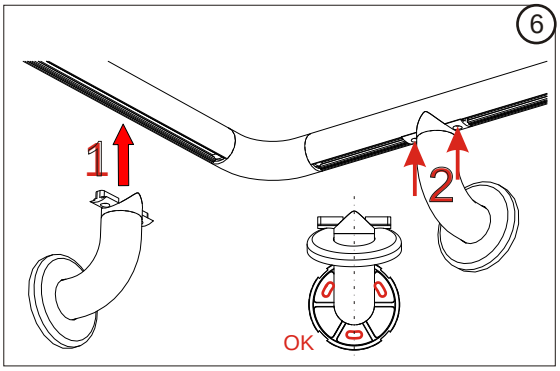

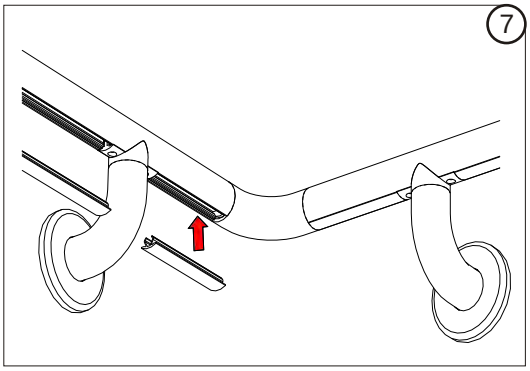

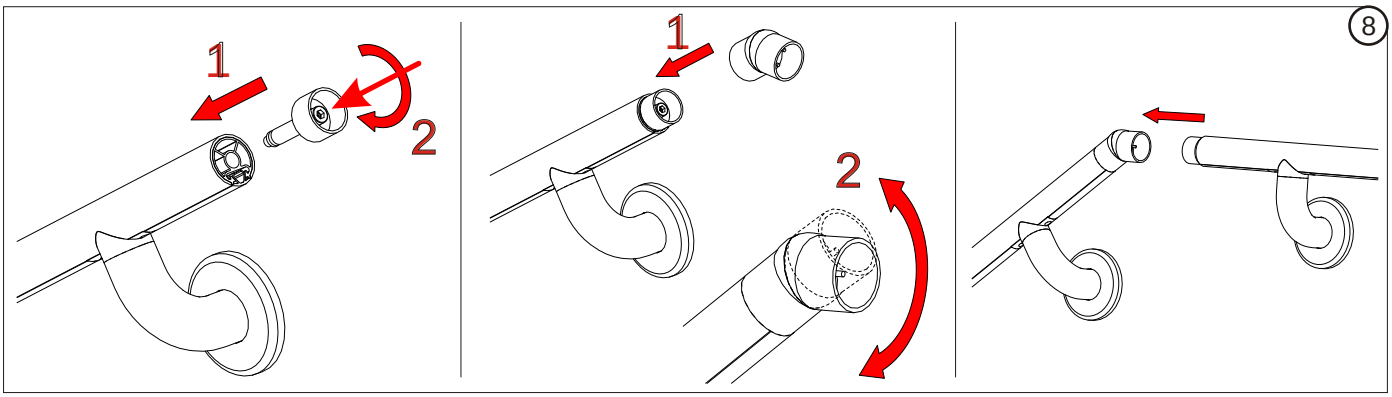

CORRIMANO Ø 40

Handrail Ø 40 / Main courantes Ø 40

1C0A/99

Scheda di ASSEMBLAGGIO e INSTALLAZIONE / Assembly and installation instructions / Instruction pour l'assemblage et la mise en place

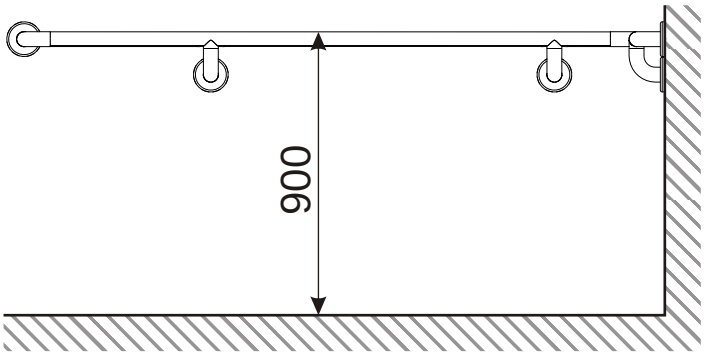

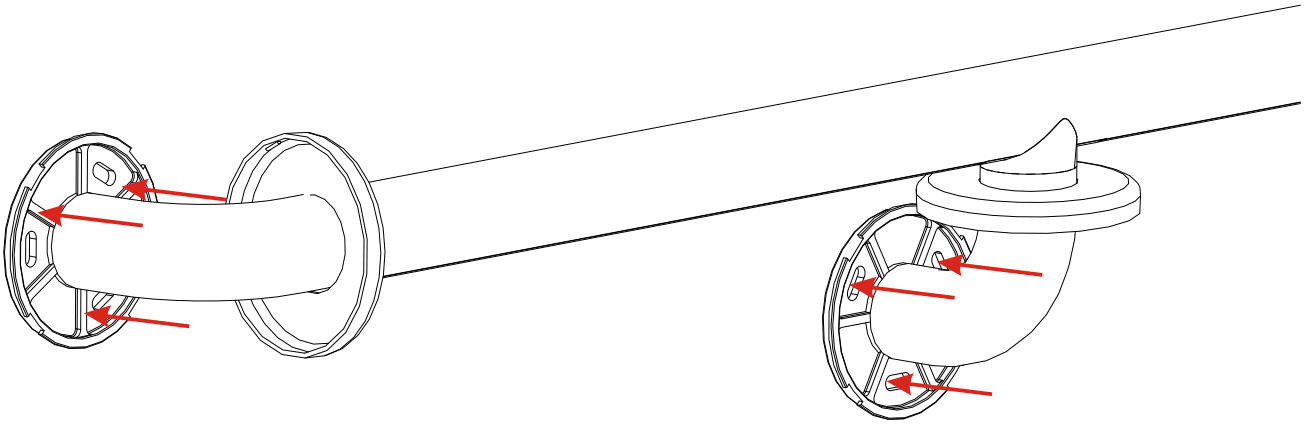

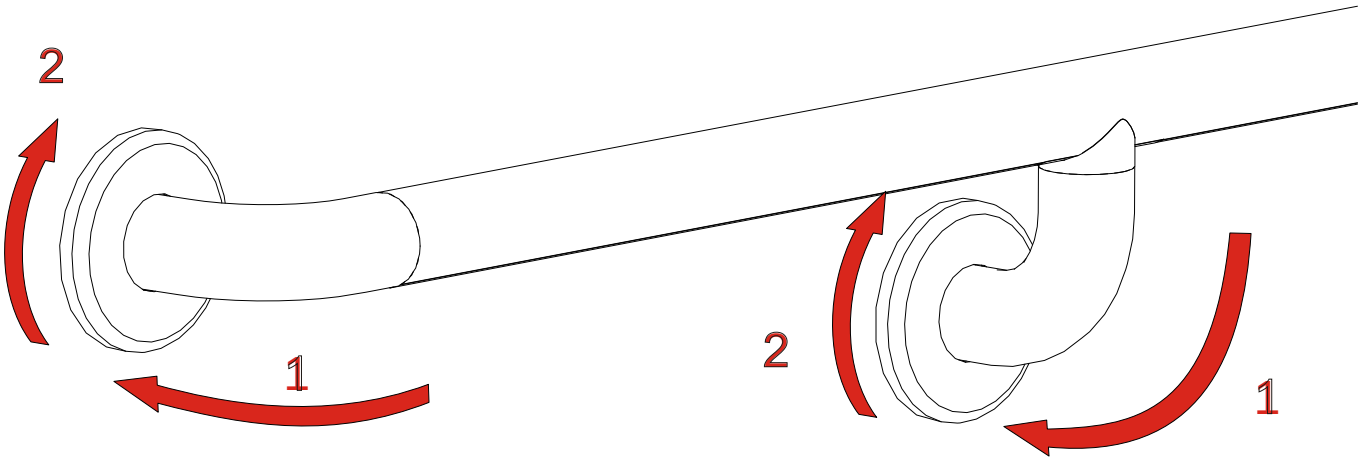

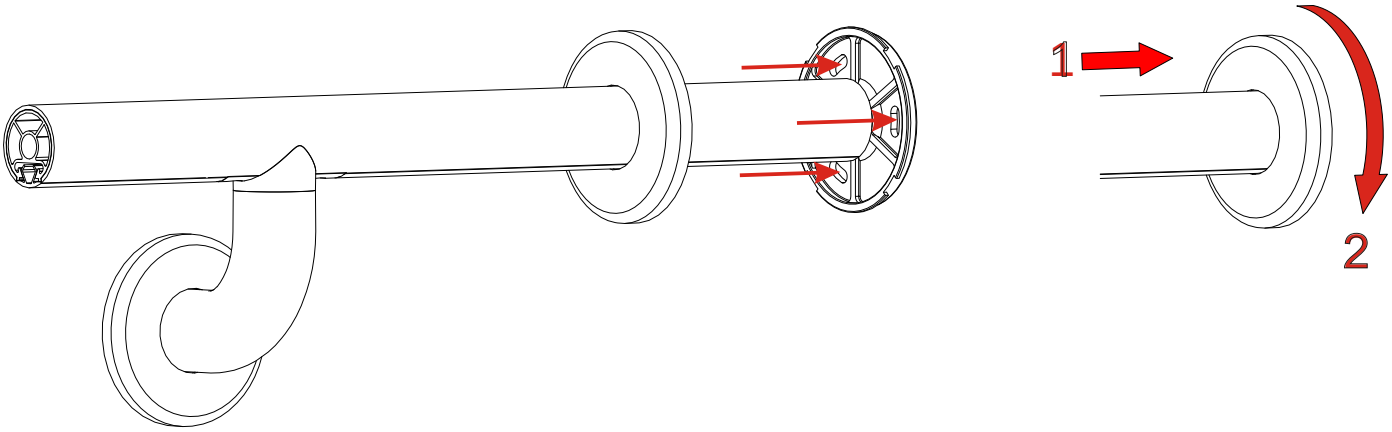

PROFILO CORRIMANO-PARACOLPI DA 145 MM

Buffer handrail profile / Profil parachocs main courante

4CP0A/99

Scheda di ASSEMBLAGGIO e INSTALLAZIONE / Assembly and installation instructions / Instruction pour l'assemblage et la mise en place

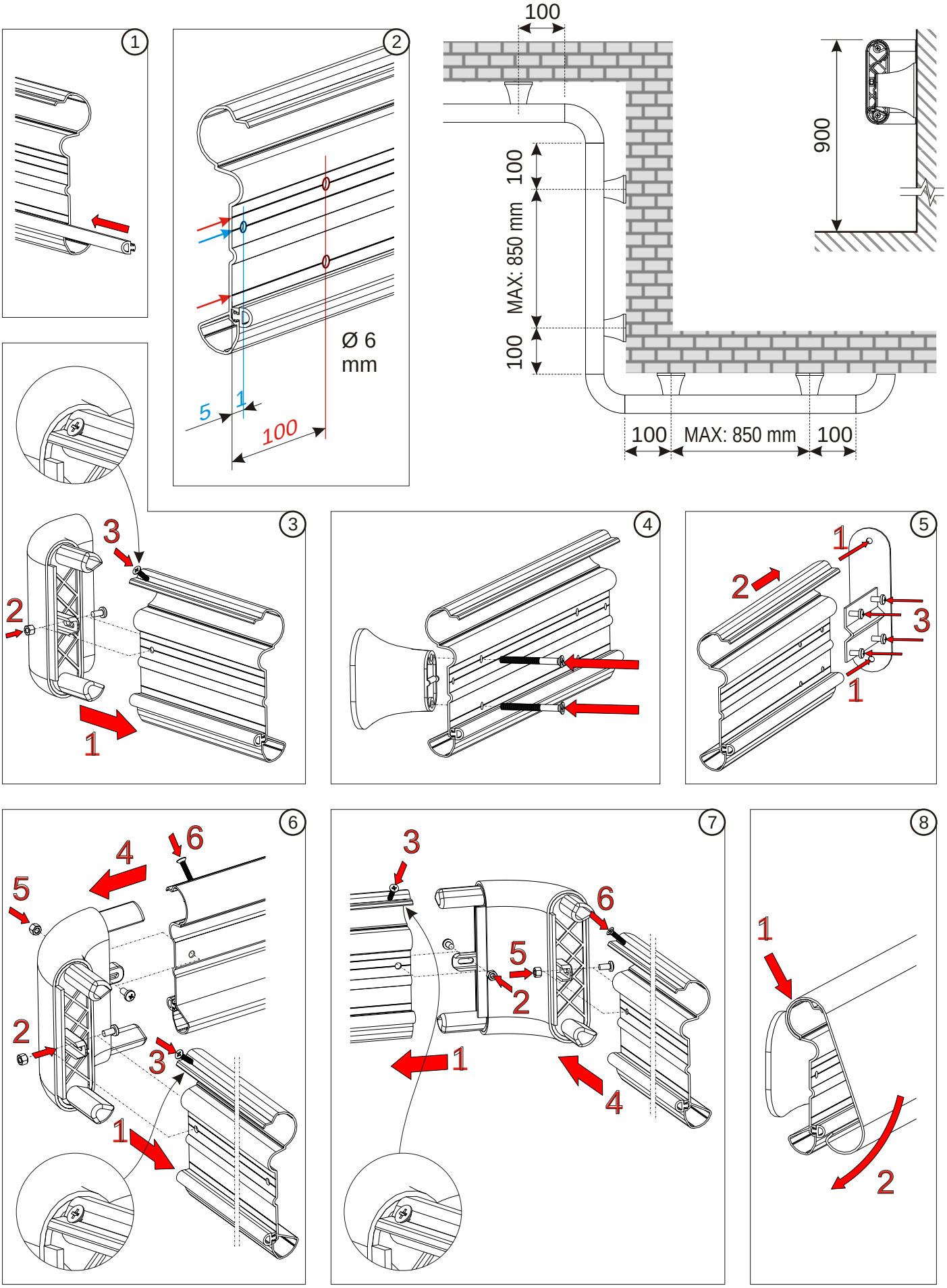

PROFILO PARACOLPI RAGGIATO DA 150 MM

150 mm light buffer profile / Profil parachocs rayonné de 150 mm

6P01/99

Scheda di ASSEMBLAGGIO e INSTALLAZIONE / Assembly and installation instructions / Instruction pour l'assemblage et la mise en place

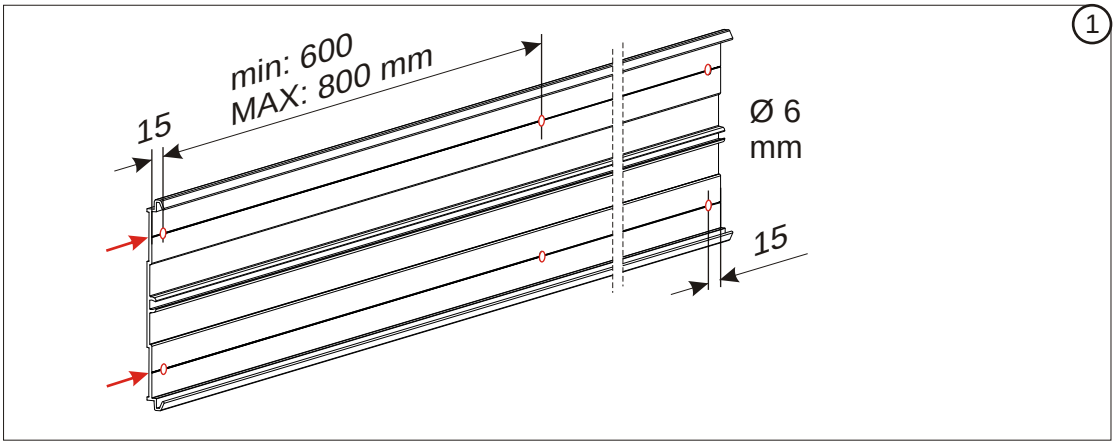

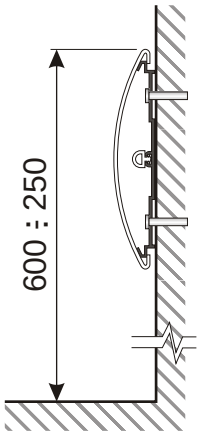

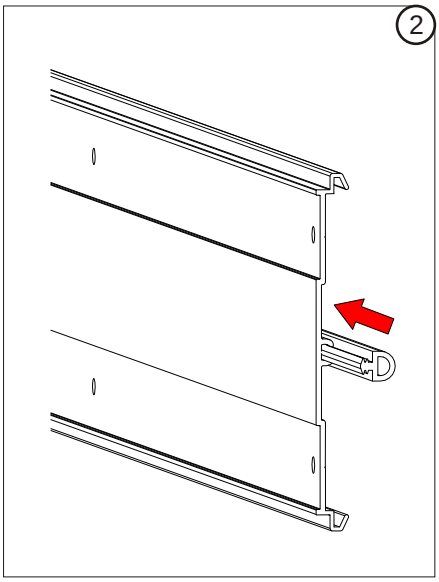

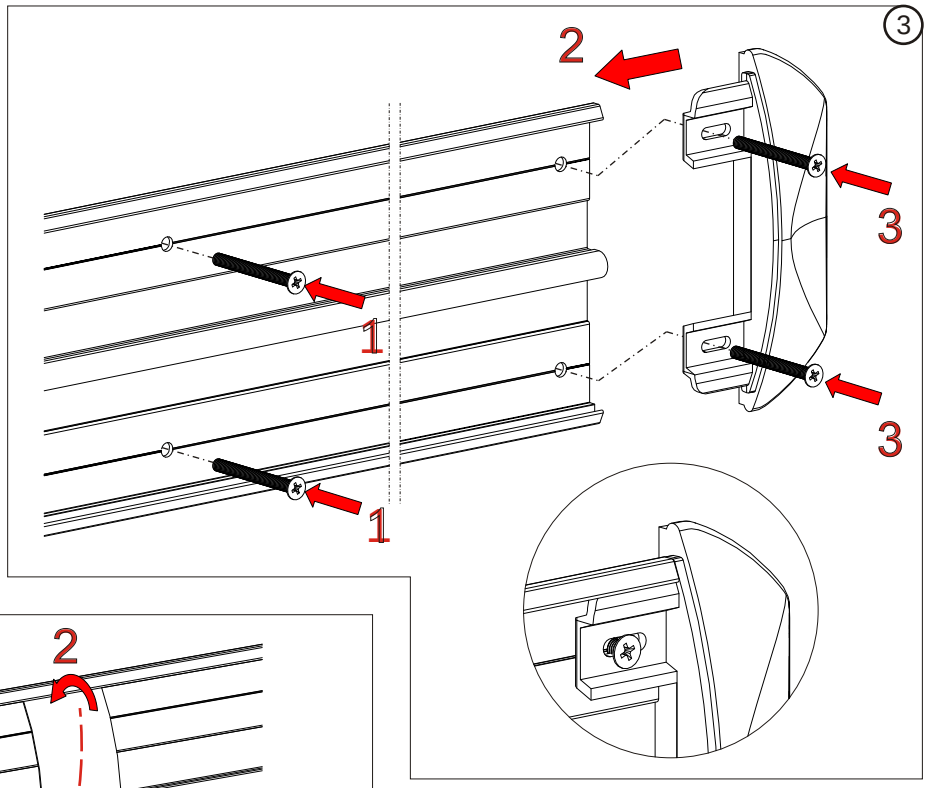

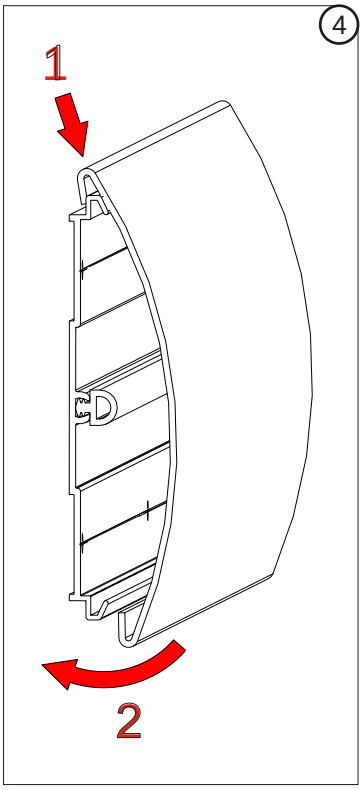

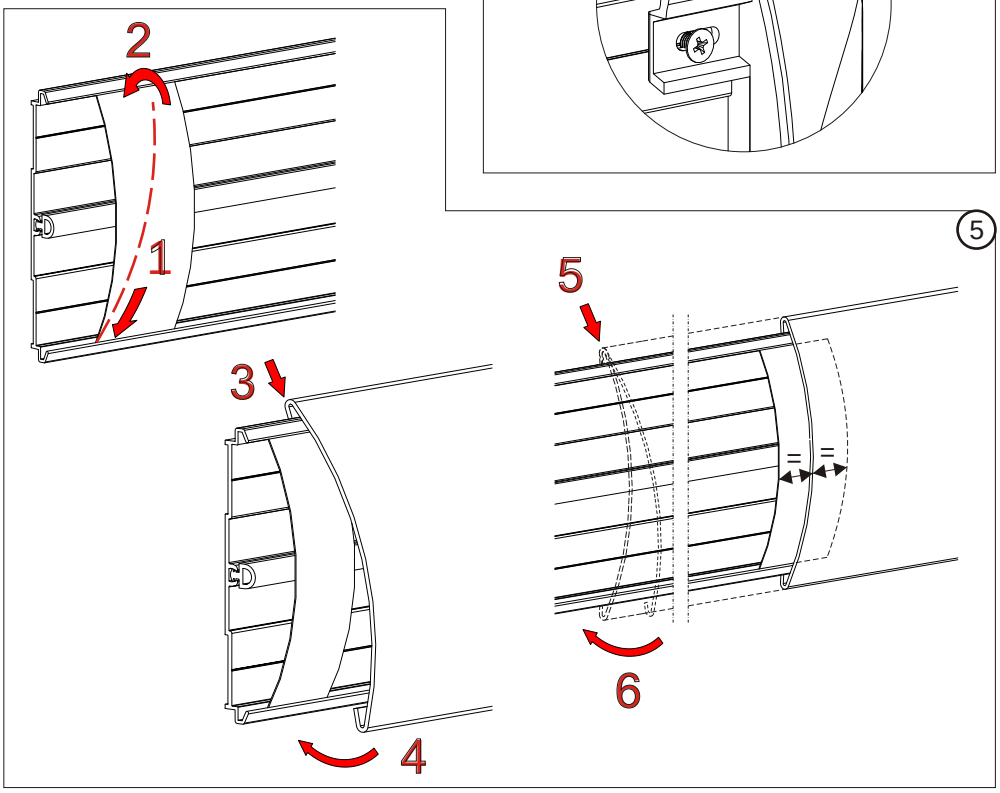

PROFILO PARACOLPI ALLEGGERITO DA 200 MM

200 mm light buffer profile / Profil parachocs allégé 200 mm

2P0B/99

Scheda di ASSEMBLAGGIO e INSTALLAZIONE / Assembly and installation instructions / Instruction pour l'assemblage et la mise en place

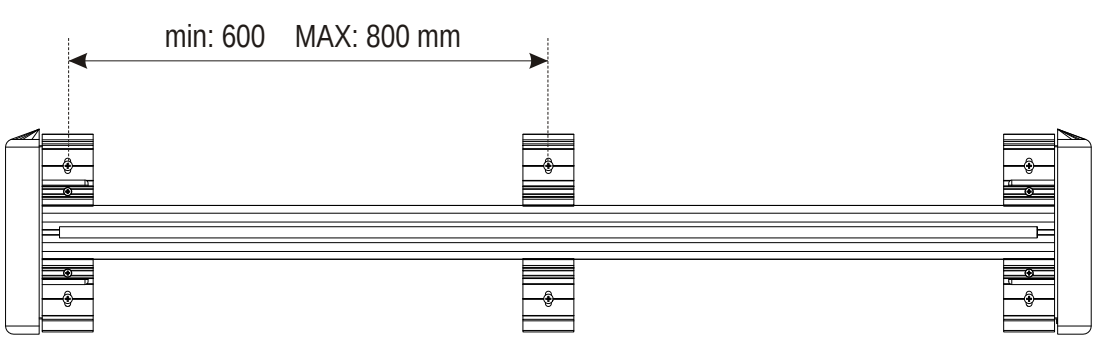

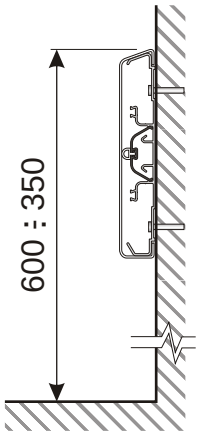

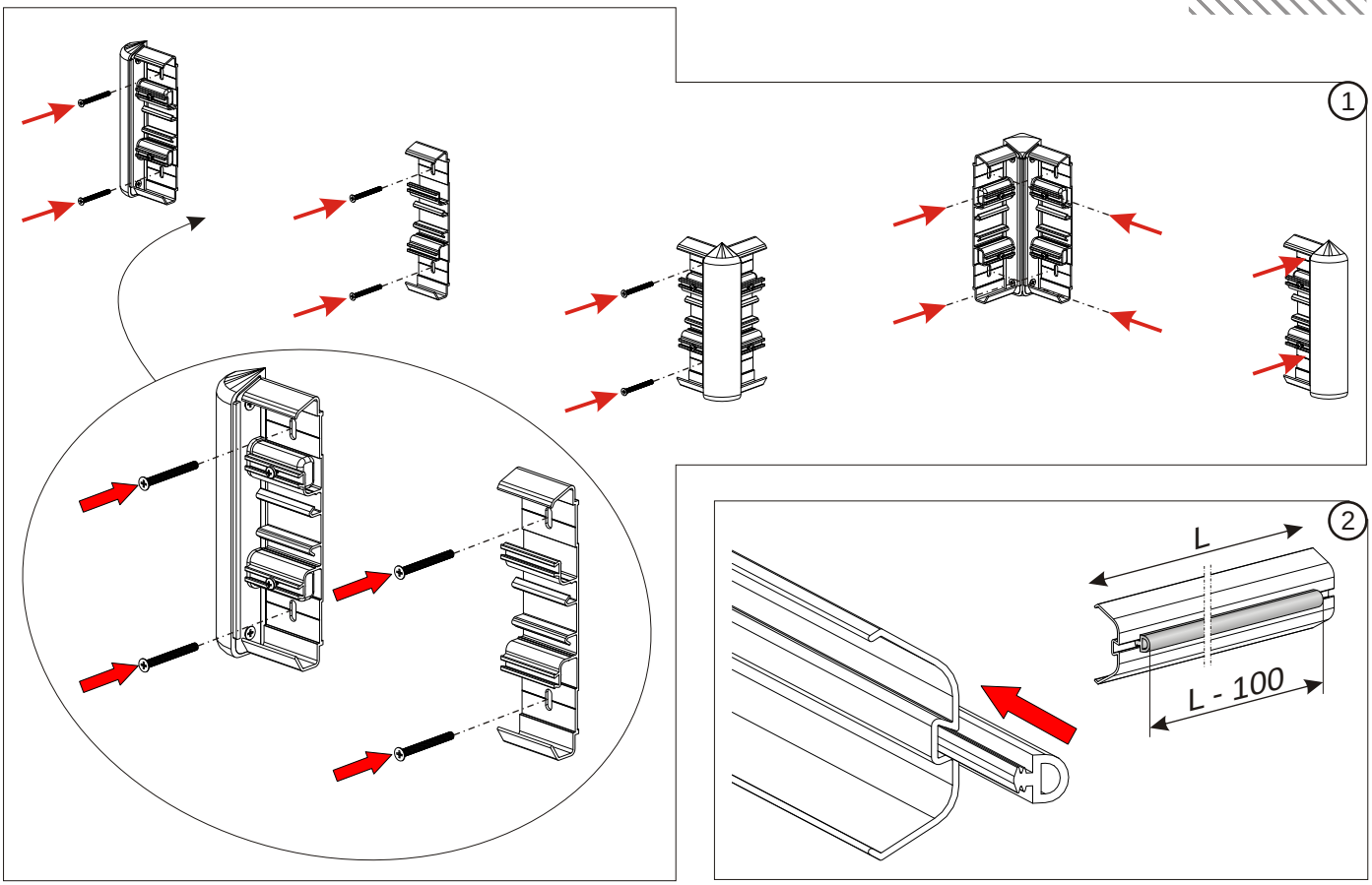

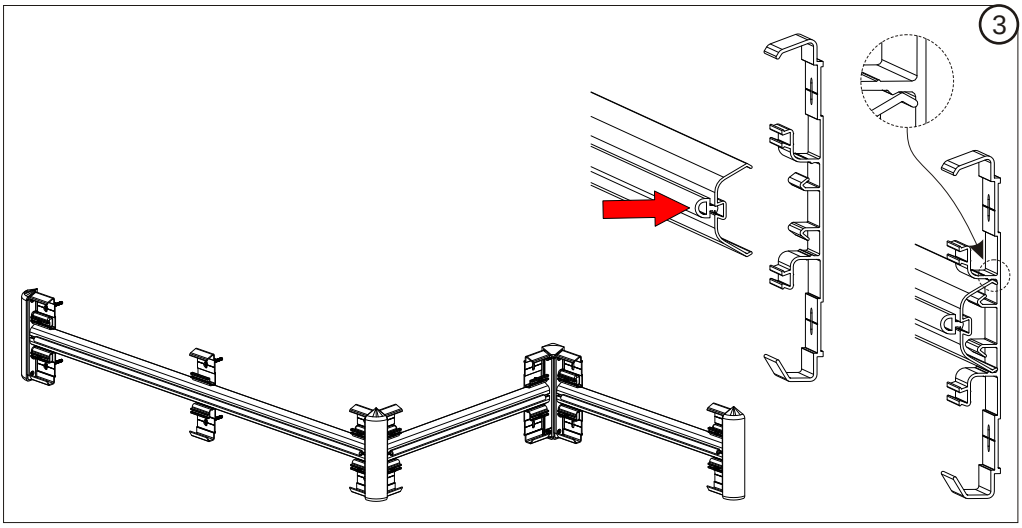

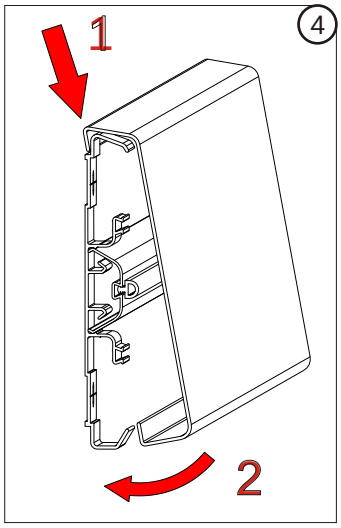

PROFILO PARACOLPI DA 200 MM

200 mm buffer profile / Profil parachocs 200 mm

2P01/99

Scheda di ASSEMBLAGGIO e INSTALLAZIONE / Assembly and installation instructions / Instruction pour l'assemblage et la mise en place

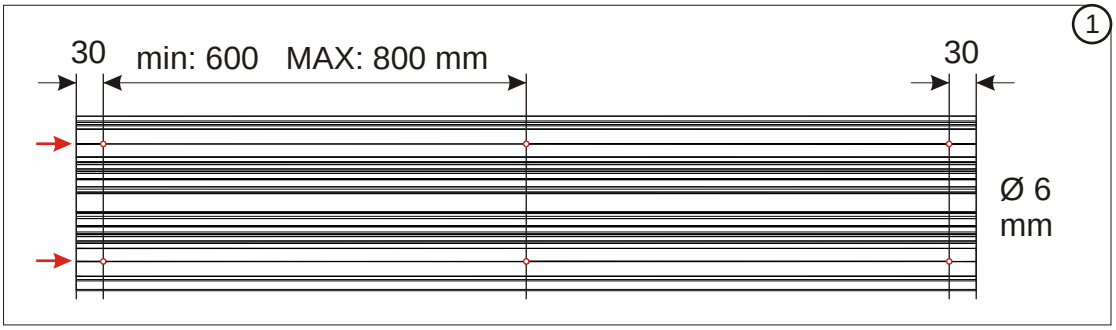

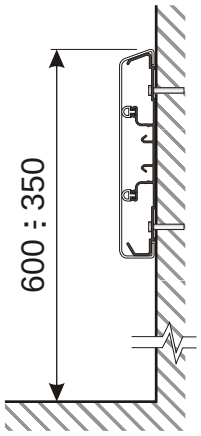

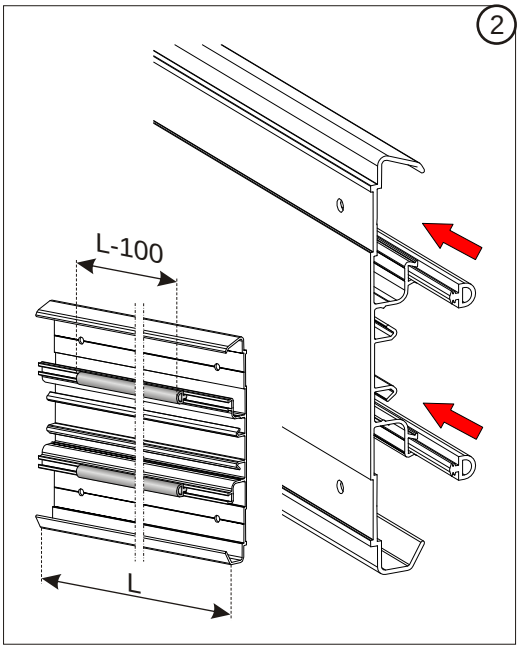

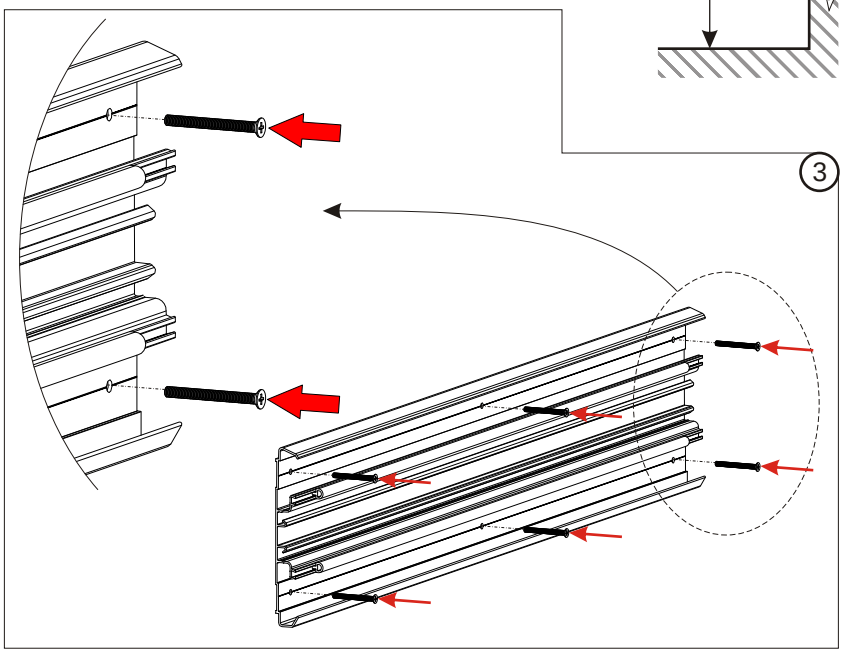

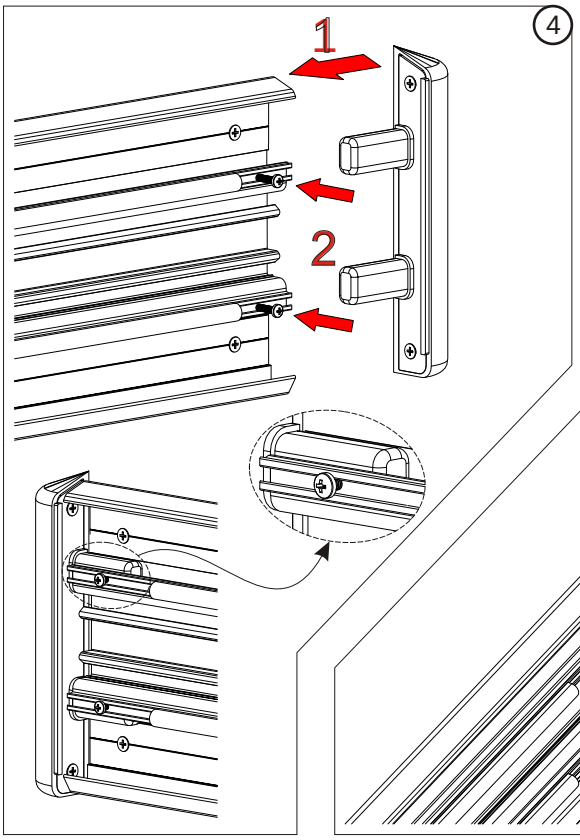

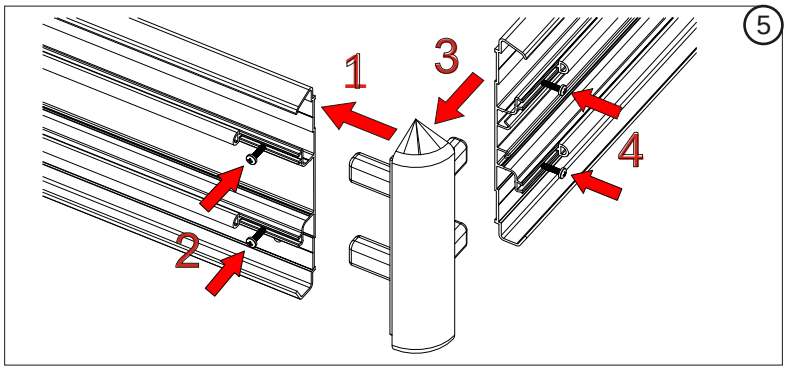

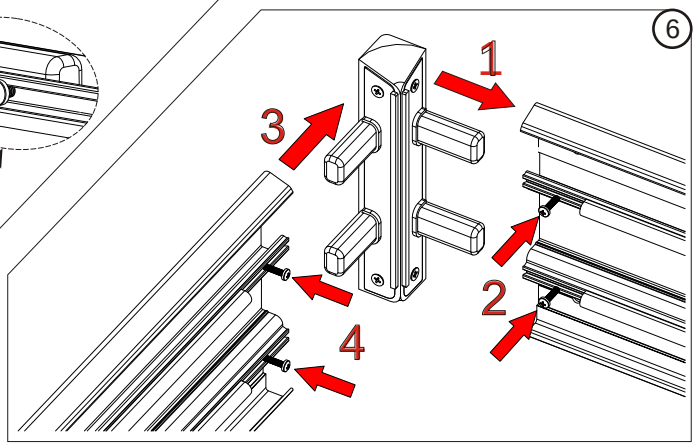

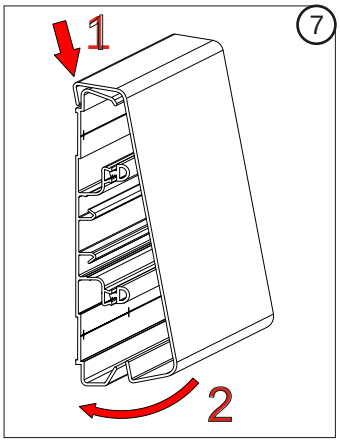

PROFILO PARASPIGOLI 55x55 - 75x75

Corner protector profile / Profil protége-angles 55X55 - 75X75

3PS0A/99 - 3PS0B/99
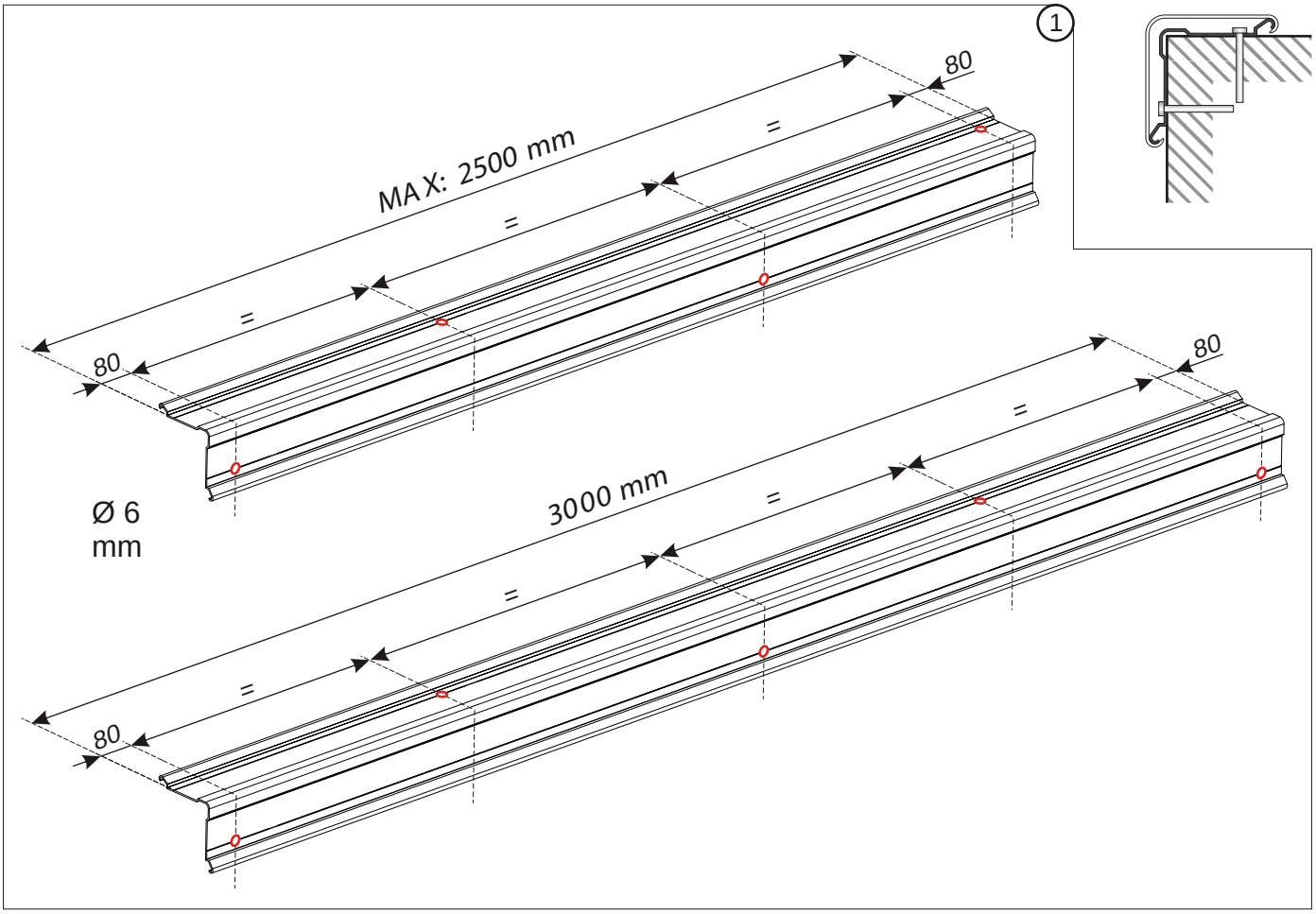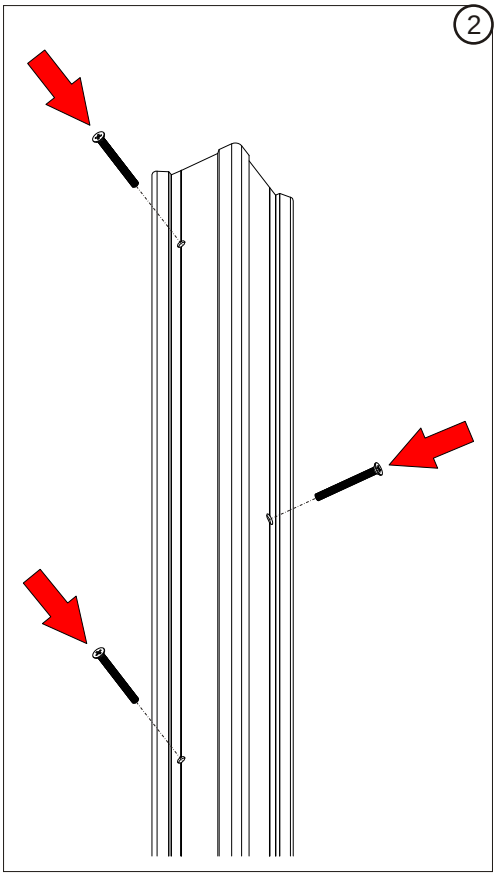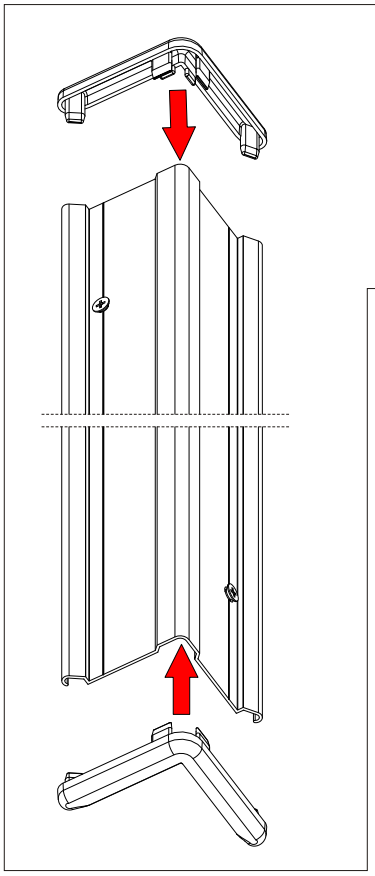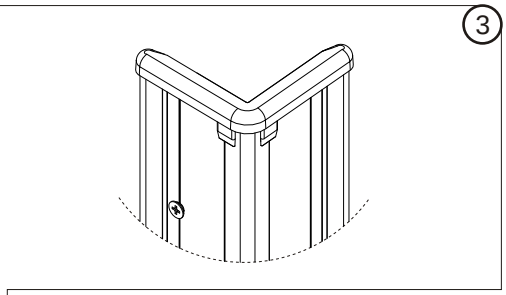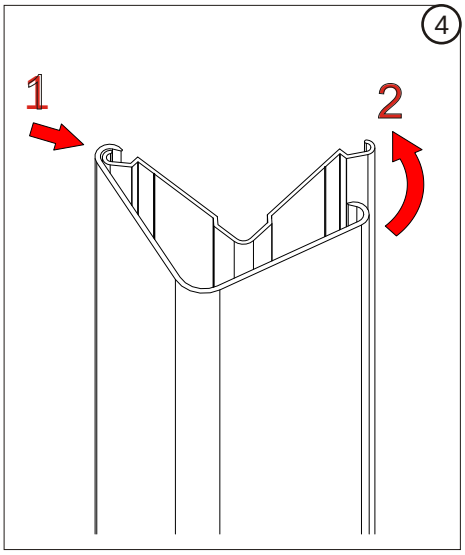
Scheda di ASSEMBLAGGIO e INSTALLAZIONE / Assembly and installation instructions / Instruction pour l'assemblage et la mise en place